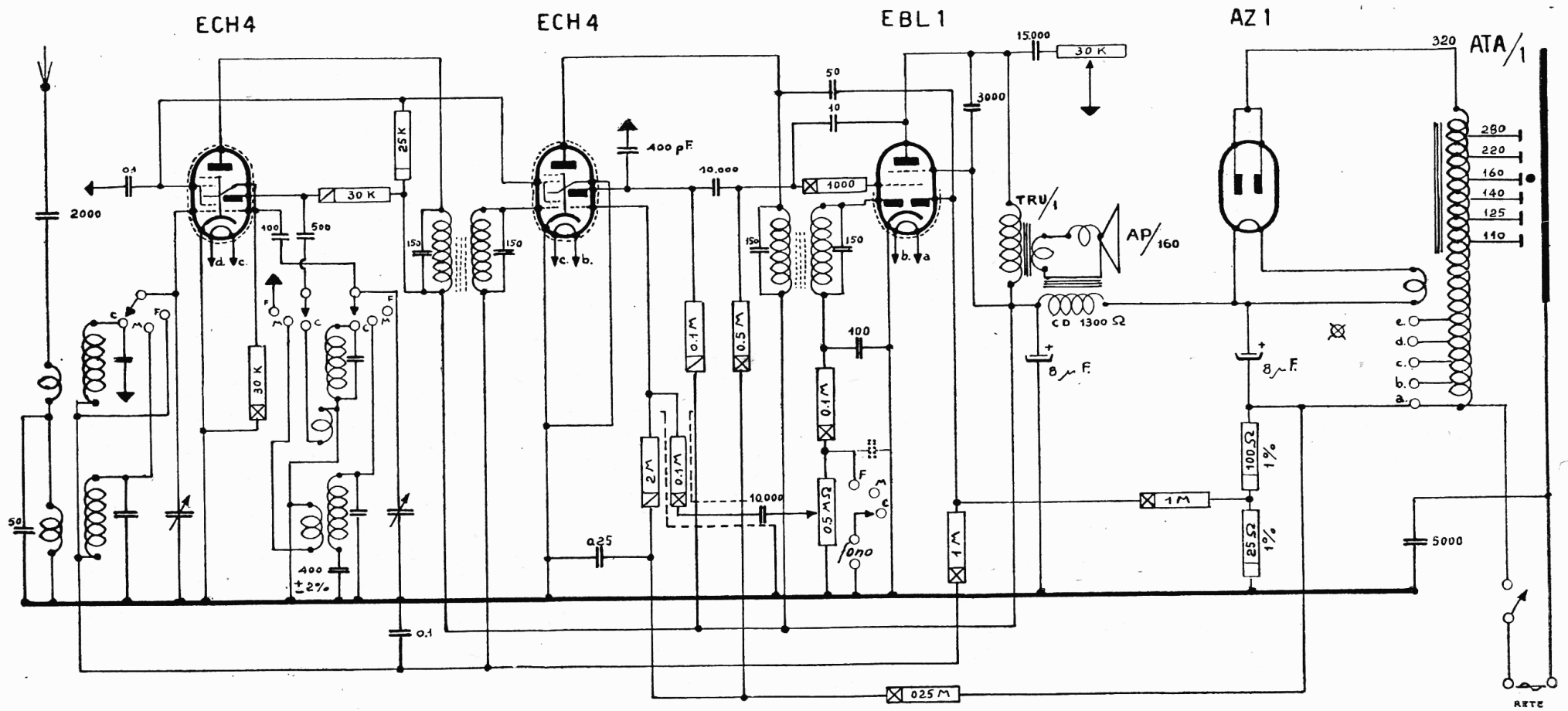

BERTONCINI RADIO - Mod. B 58. Onde medie e corte. Media frequenza: 468 kc. Bobina campo: 1300 ohm. Potenza d'uscita: 2 watt.
Un capo della rete-luce è collegato al telaio.

BERTONCINI Mod. B 58